Para Español, vea páginas 4-6.
Pour le français, consulter les pages 7-9.

ULINE H-8831

SHARK NAVIGATOR® LIFT-AWAY® VACUUM

1-800-295-5510
uline.com

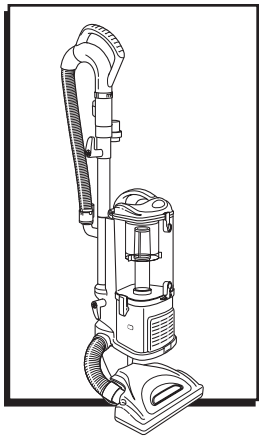

ASSEMBLY

CARTON CONTENTS

Unpack vacuum from the carton and identify the parts shown. Remove and dispose of the packaging.

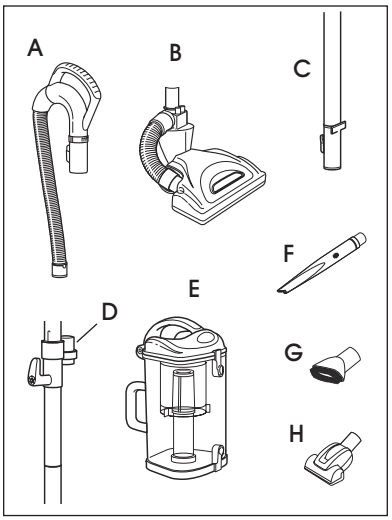

A. Handle with stretch hose

B. Motorized floor nozzle

C. Extension wand

D. Accessory holder

E. Portable Lift-Away® canister

F. Crevice tool

G. Dusting brush

H. Pet Power brush

1. Insert canister into motorized floor nozzle until it clicks into place. (See Figure 1)

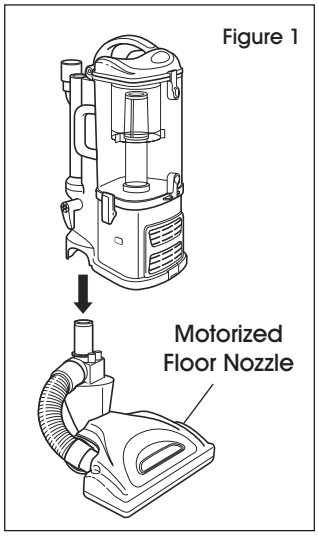

Figure 1

2. Insert wand into canister until it clicks into place. (See Figure 2)

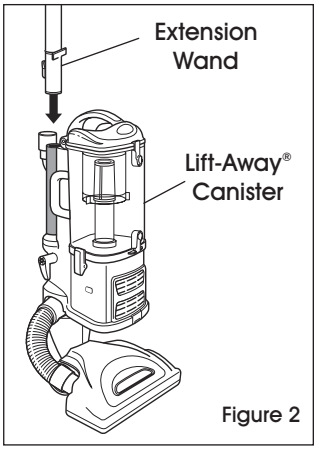

Figure 2

3. Connect handle to wand, pressing until it clicks into place. Connect hose to back of canister until it clicks into place. (See Figure 3)

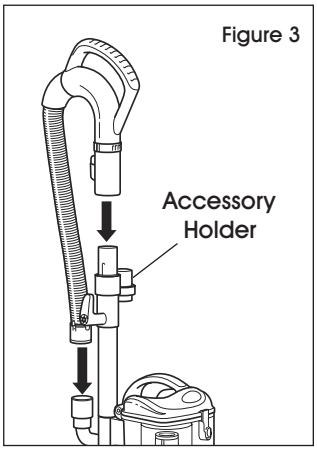

Figure 3

4. Add preferred attachment.

ATTACHMENTS

Crevice Tool

Dusting Brush

Pet Power Brush

FLOOR CLEANING

1. Plug in vacuum. Place foot gently on the floor nozzle and tilt the handle back. (See Figure 4)

Figure 4

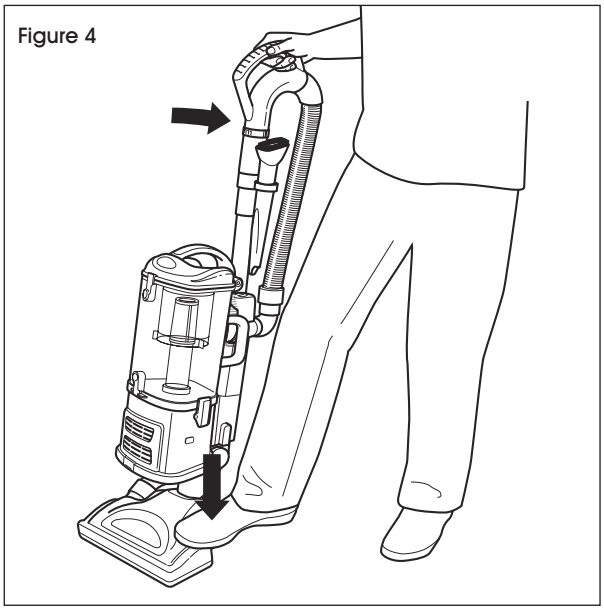

2. Choose setting. Slide power switch to appropriate setting and start cleaning. (See Figure 5)

Figure 5

|| = Carpet Cleaning
| = Bare / Above Floor
○ = Off

BRUSHROLL ON/OFF

1. Press the power switch at the top of the canister to the I position to vacuum bare floors (straight suction only) or use Lift-Away® mode (see below). To vacuum carpets and rugs, set the switch to the II position to engage motorized brushroll.
2. Press the floor nozzle down with foot and tilt the handle back toward user to engage the brushroll.

PORTABLE LIFT-AWAY® MODE

PLUG IN VACUUM

1. Press the Lift-Away® button to lift canister off floor nozzle. (See Figure 6)

Figure 6

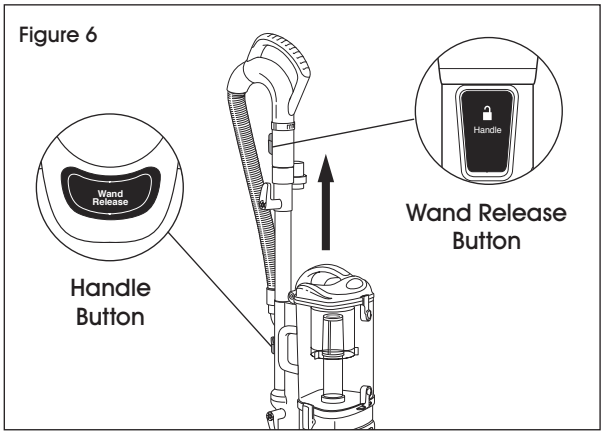

a. To clean above-floor areas with the handle, detach it from the wand by pressing the handle button. (See Figure 6)

b. To clean with a longer reach, detach wand from the floor nozzle by pressing the wand release button. (See Figure 6)

2. Attach desired cleaning accessory to the handle or wand. (See Figure 7)

Figure 7

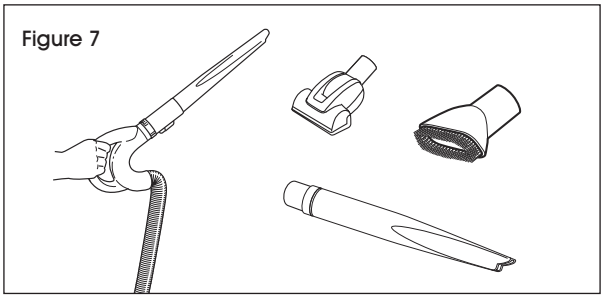

SUCTION CONTROL

Adjust suction control by rotating release collar on handle counterclockwise to reduce suction or clockwise to increase suction. (See Figure 8)

Figure 8

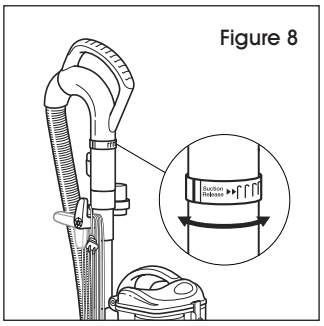

EMPTYING DUST CUP

1. Pull up on dust cup release latch and lift dust cup off canister. Empty dust cup after each use. (See Figure 9)

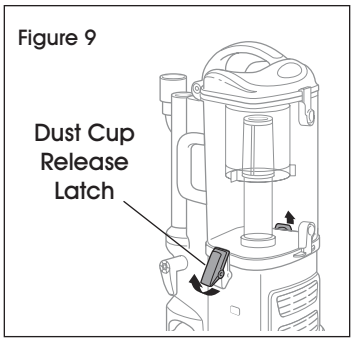

Figure 9

2. Hold dust cup over a trash bin and press the release latch on the bottom. (See Figure 10)

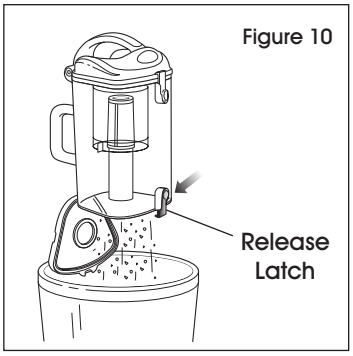

Figure 10

3. Turn dust cup over. Press top dust cup release latch to access dust screen and remove built-up dust and debris as required. (See Figure 11)

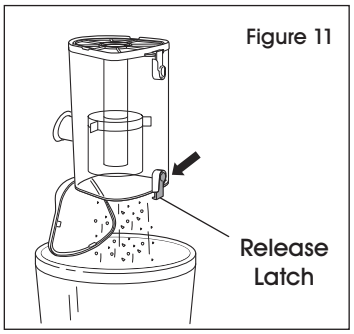

Figure 11

CLEANING FILTERS

PRE-MOTOR (FOAM AND FELT)

With the dust cup removed, take out and rinse foam and felt filters with water. (See Figure 12)

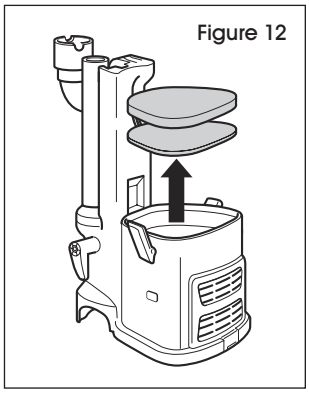
Figure 12

NOTE: Wash filters every three months to keep the suction strong. Rinse air filters and allow them to air dry completely. Tap loose dirt from the foam filters as needed between washes.

POST-MOTOR (HEPA)

To access the HEPA filter, reach under the grill and pull the filter access latch to remove the grill. Remove and rinse the HEPA filter with water only. Let all filters air-dry completely before reinstalling. (See Figure 13)

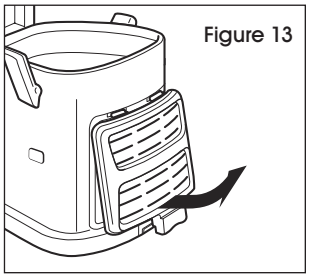
Figure 13

BRUSHROLL MAINTENANCE

1. Detach motorized floor nozzle from portable Lift-Away® canister. (See Figure 14)

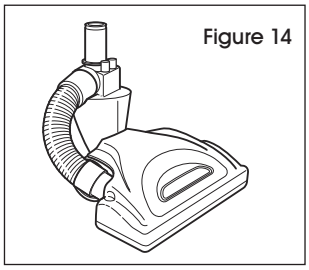
Figure 14

2. Remove any string, carpet fibers or hair that may be wrapped around the brushroll. (See Figure 15)

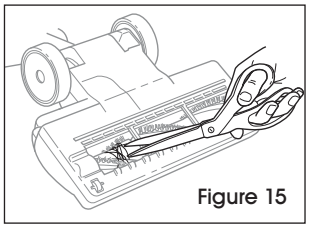
Figure 15

ULINE **H-8831**

SHARK NAVIGATOR® LIFT-AWAY® ASPIRADORA

800-295-5510
uline.mx

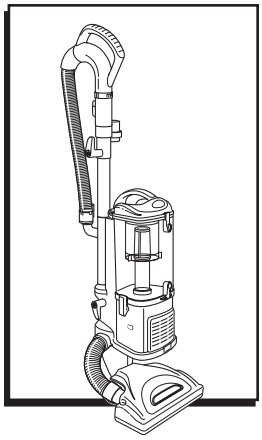

ENSAMBLE

CONTENIDO DE LA CAJA

Desempaque la aspiradora de la caja e identifique las partes que se muestran. Retire y deseche el empaque.

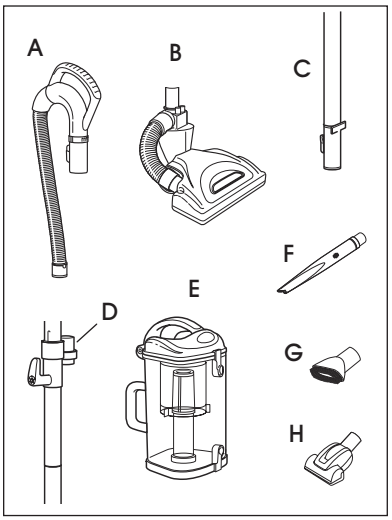

A. Asa con manguera flexible

B. Boquilla motorizada de piso

C. Extensión

D. Portaaccesorios

E. Contenedor Portátil Lift-Away®

F. Herramienta para hendiduras

G. Cepillo para polvo

H. Cepillo Eléctrico para Mascotas

1. Inserte el contenedor en la boquilla motorizada de piso hasta que haga clic en su lugar. (Vea Diagrama 1)

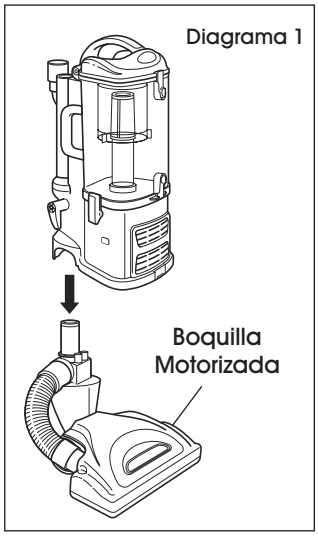

2. Inserte el tubo en el contenedor hasta que haga clic en su lugar. (Vea Diagrama 2)

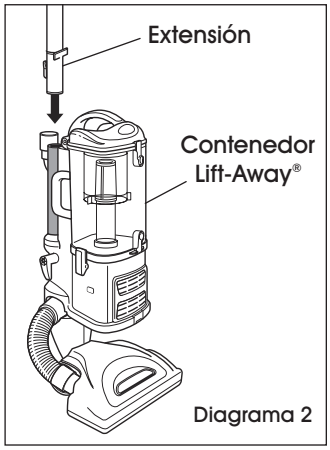

3. Inserte el asa en el tubo y presione hasta que haga clic en su lugar. Inserte el asa en la parte posterior del contenedor hasta que haga clic en su lugar. (Vea Diagrama 3)

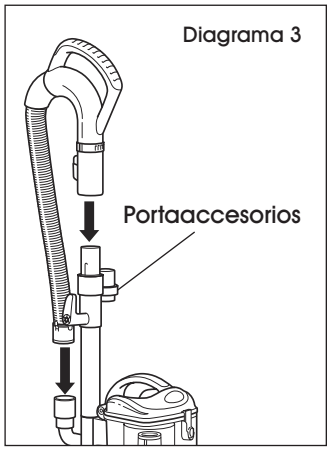

4. Agregue el aditamento de su preferencia.

ADITAMENTOS

Herramienta para Hendiduras

Cepillo Quitapolvo

Cepillo Eléctrico para Mascotas

LIMPIEZA DE PISOS

1. Conecte la aspiradora. Coloque el pie suavemente en la boquilla para piso e incline el asa hacia atrás. (Vea Diagrama 4)

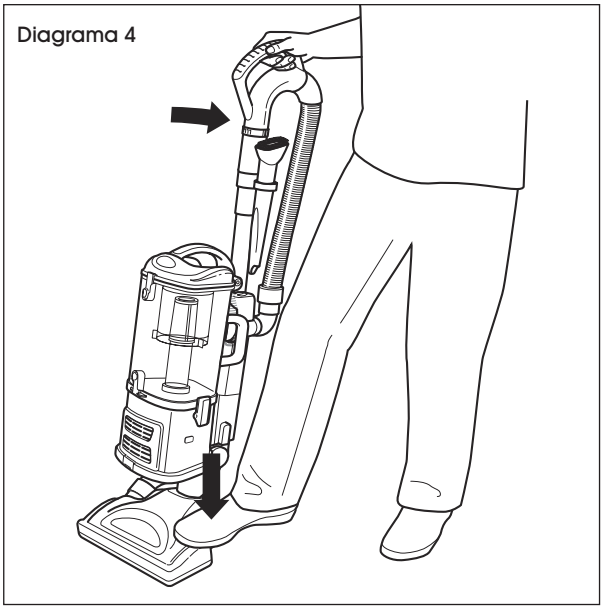

2. Seleccione la configuración. Deslice el interruptor a la configuración adecuada y comience a limpiar. (Vea Diagrama 5)

Figure 5

|| = Limpieza de Alfombras
| = Sin Recubrimiento / Sobre Piso
○ = Apagada

ENCENDER/APAGAR EL CEPILLO GIRATORIO

1. Presione el interruptor en la parte superior del contenedor a la posición I para aspirar pisos sin recubrimiento (solo succión recta) o usar el modo Lift-Away® (vea a continuación). Para aspirar alfombras y tapetes, configure el interruptor a la posición II para activar el cepillo giratorio motorizado.
2. Presione la boquilla para piso hacia abajo con el pie e incline el asa hacia atrás en dirección del usuario para activar el cepillo giratorio.

MODO PORTÁTIL LIFT-AWAY®

CONECTE LA ASPIRADORA

1. Presione el botón Lift-Away® para levantar el contenedor de la boquilla para piso. (Vea Diagrama 6)

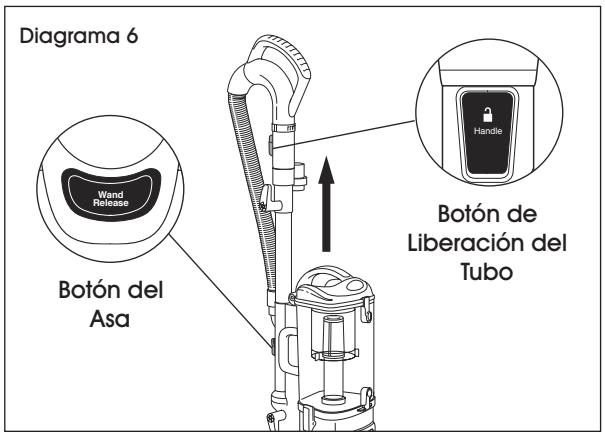

   a. Para limpiar las áreas sobre pisos con el asa, sepárela del tubo presionando el botón del asa. (Vea Diagrama 6)
   b. Para limpiar con mayor alcance, separe el tubo de la boquilla para piso presionando el botón de liberación del tubo. (Vea Diagrama 6)

2. Fije el accesorio de limpieza deseado al asa o el tubo. (Vea Diagrama 7)

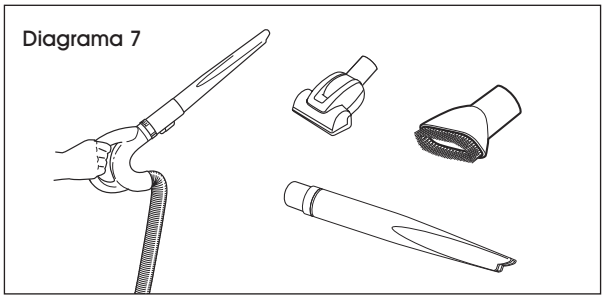

CONTROL DE SUCCIÓN

Ajuste el control de succión girando el collar de liberación en dirección contraria a las manecillas del reloj para reducir la succión o en dirección de las manecillas del reloj para aumentarla. (Vea Diagrama 8)

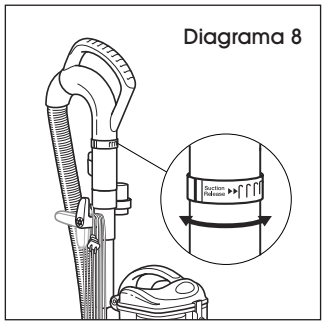

VACIAR RECIPIENTE PARA POLVO

1. Jale el pestillo de liberación del recipiente para polvo y levántelo del contenedor. Vacíe el recipiente para polvo después de cada uso. (Vea Diagrama 9)

Diagrama 9

2. Sostenga el recipiente para polvo encima de un bote de basura y presione el pestillo de liberación en la parte inferior. (Vea Diagrama 10)

Diagrama 10

3. Voltee el recipiente para polvo. Presione el pestillo de liberación superior del recipiente para polvo para acceder a la malla y remover el polvo y los desechos según sea necesario. (Vea Diagrama 11)

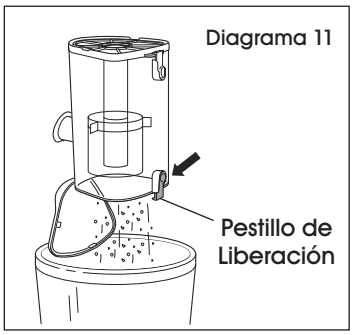

Diagrama 11

LIMPIAR LOS FILTROS

MOTOR DELANTERO (ESPUMA Y FIELTRO)

Una vez que retire el recipiente para polvo, retire y enjuague los filtros de espuma y fieltro con agua. (Vea Diagrama 12)

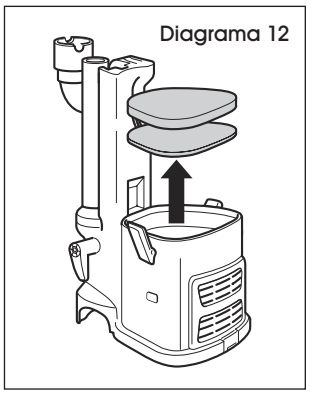
Diagrama 12

NOTA: Lave los filtros cada tres meses para mantener potente la succión. Enjuague los filtros de aire y permita que se sequen completamente al aire. Limpie el polvo suelto dando golpecitos a los filtros de espuma según sea necesario entre lavadas.

MOTOR POSTERIOR (HEPA)

Para acceder al filtro HEPA, alcance por debajo de la rejilla y jale el pestillo de acceso al filtro para retirar la parrilla. Retire y enjuague el filtro HEPA con agua solamente. Permita que todos los filtros se sequen al aire por completo antes de volver a instalarlos (Vea Diagrama 13).

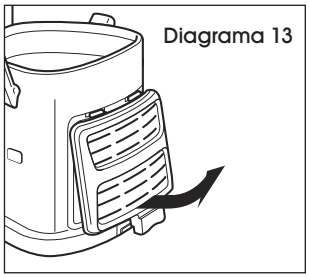
Diagrama 13

MANTENIMIENTO DEL CEPILLO GIRATORIO

1. Separe la boquilla motorizada de piso del contenedor portátil Lift-Away®. (Vea Diagrama 14)

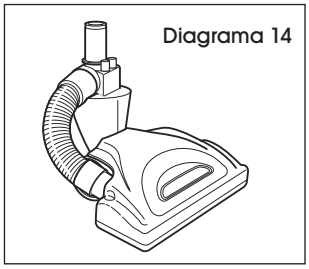
Diagrama 14

2. Retire hilos, fibras de alfombra o cabello envuelto alrededor del cepillo giratorio. (Vea Diagrama 15)

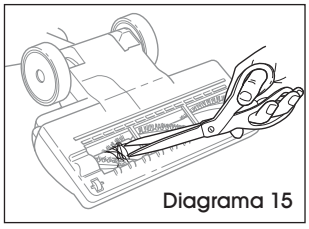
Diagrama 15

ULINE **H-8831**

SHARK NAVIGATOR[MD] LIFT-AWAY[MD] – ASPIRATEUR

1-800-295-5510
uline.ca

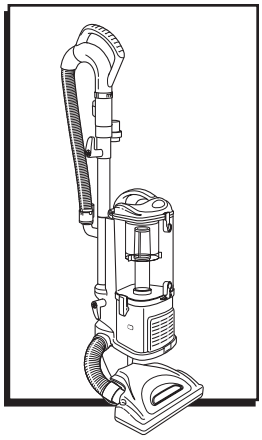

ASSEMBLAGE

CONTENU DU CARTON

Déballez l'aspirateur et identifiez les pièces illustrées. Retirez et jetez l'emballage.

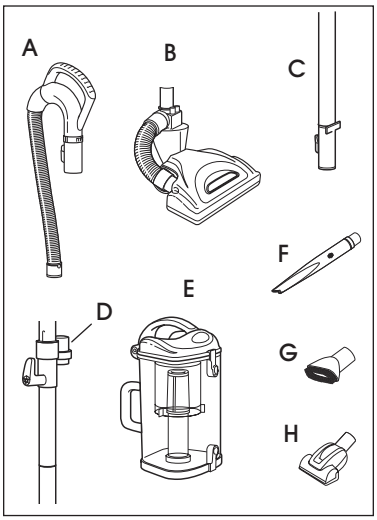

A. Poignée avec tuyau extensible

B. Buse motorisée

C. Tube-rallonge

D. Porte-accessoires

E. Boîtier portatif Lift-Away[MD]

F. Suceur plat

G. Brosse à épousseter

H. Brosse électrique pour poils d'animaux

1. Insérez le boîtier dans la buse motorisée jusqu'à ce qu'il s'enclenche en position. (Voir Figure 1)

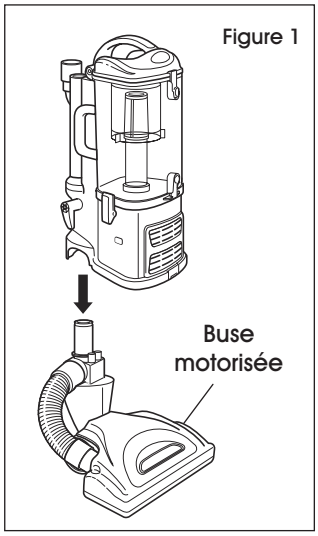

Figure 1

2. Insérez le tube-rallonge dans le boîtier jusqu'à ce qu'il s'enclenche en position. (Voir Figure 2)

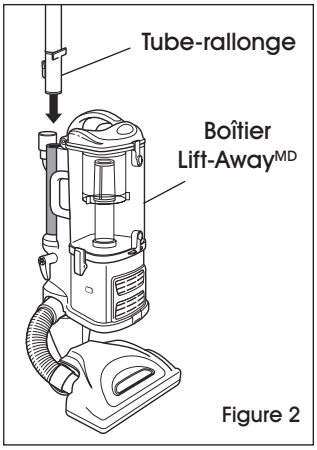

Figure 2

3. Fixez la poignée au tube-rallonge en appuyant dessus jusqu'à ce qu'elle s'enclenche en position. Fixez le tuyau au dos du boîtier jusqu'à ce qu'il s'enclenche en place. (Voir Figure 3)

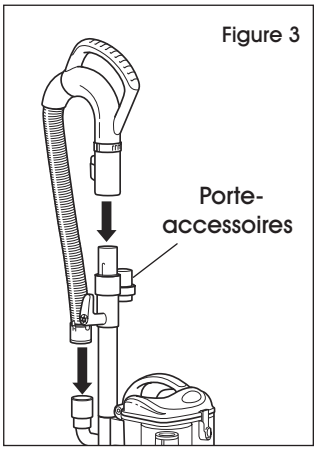

Figure 3

4. Ajoutez votre accessoire préféré.

ACCESSOIRES

Suceur plat

Brosse à épousseter

Brosse électrique pour poils d'animaux

NETTOYAGE DES PLANCHERS

1. Branchez l'aspirateur. Placez doucement le pied sur la buse et inclinez la poignée vers l'arrière. (Voir Figure 4)

Figure 4

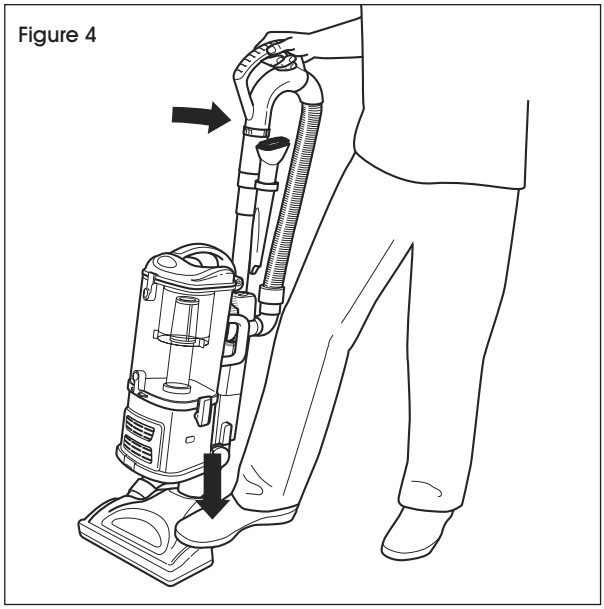

2. Choisissez le réglage. Placez l'interrupteur d'alimentation au réglage approprié et commencez le nettoyage. (Voir Figure 5)

Figure 5

|| = Nettoyage de tapis
| = Sol dur/au-dessus du sol
○ = Arrêt

MARCHE/ARRÊT DE LA BROSSE DE BATTAGE

1. Appuyez sur l'interrupteur au-dessus du boîtier sur la position I pour le nettoyage des sols durs (succion à la verticale seulement) ou utilisez le mode Lift-Away^{MD} (voir ci-dessous). Pour nettoyer les moquettes et les tapis, réglez l'interrupteur à la position II pour mettre en marche la brosse de battage motorisée.
2. Appuyez du pied sur la buse et inclinez la poignée vers l'arrière pour enclencher la brosse de battage.

MODE PORTATIF LIFT-AWAY^{MD}

BRANCHER L'ASPIRATEUR

1. Appuyez sur le bouton Lift-Away^{MD} pour soulever le boîtier de la buse. (Voir Figure 6)

Figure 6

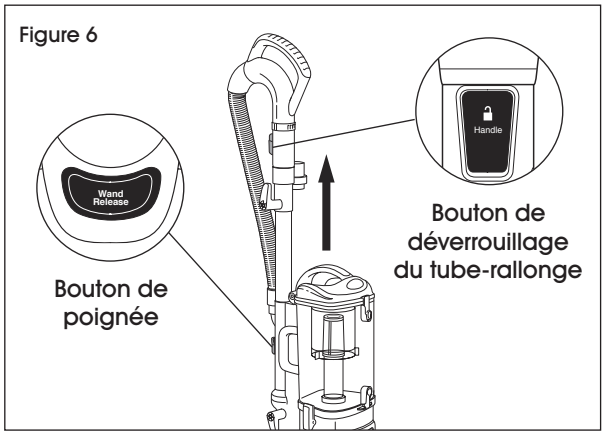

   a. Pour nettoyer les surfaces au-dessus du sol avec la poignée, détachez-la du tube-rallonge en appuyant sur le bouton de la poignée. (Voir Figure 6)
   b. Pour un nettoyage avec portée étendue, détachez le tube-rallonge de la buse en appuyant sur le bouton de déverrouillage du tube-rallonge. (Voir Figure 6)
2. Attachez l'accessoire de nettoyage désiré sur la poignée ou le tube-rallonge. (Voir Figure 7)

Figure 7

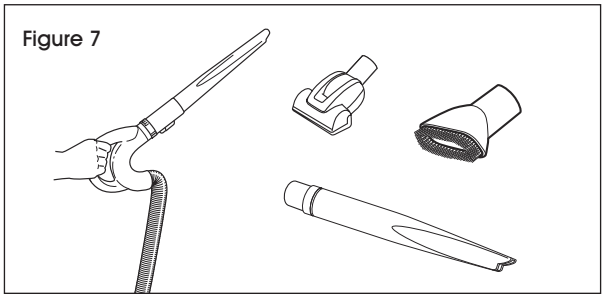

RÉGULATEUR D'ASPIRATION

Ajustez le régulateur d'aspiration en tournant le collier de déverrouillage de la poignée dans le sens antihoraire pour réduire la succion ou dans le sens horaire pour l'accroître. (Voir Figure 8)

Figure 8

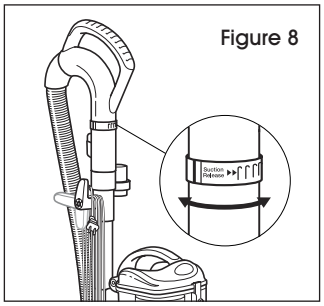

VIDANGE DU BAC À POUSSIÈRE

1. Tirez sur le loquet de déverrouillage et soulevez le bac à poussière du boîtier. Videz-le après chaque utilisation. (Voir Figure 9)

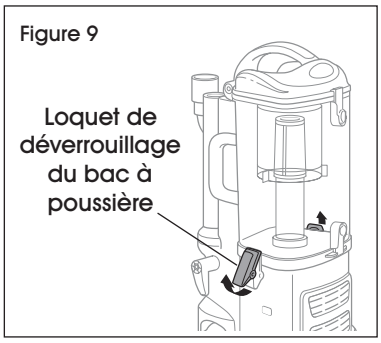

Figure 9

2. Maintenez le bac à poussière au-dessus d'une poubelle et appuyez sur sur le loquet du bas. (Voir Figure 10)

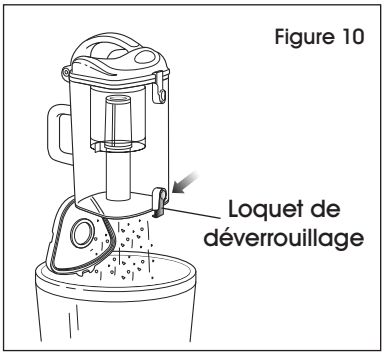

Figure 10

3. Retournez le bac à poussière. Appuyez sur le loquet de déverrouillage sur le dessus pour accéder au filtre à poussière et nettoyer la poussière et les débris accumulés comme requis. (Voir Figure 11)

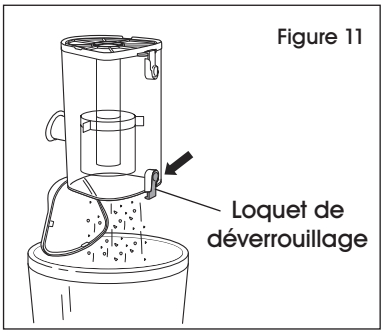

Figure 11

NETTOYAGE DES FILTRES

PRÉ-MOTEUR (MOUSSE ET FEUTRE)

Après avoir retiré le bac à poussière, retirez et rincez à l'eau les filtres en mousse et en feutre. (Voir Figure 12)

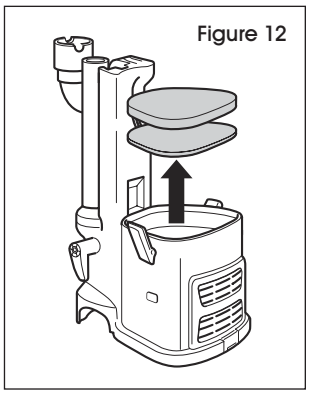
Figure 12

REMARQUE : Lavez les filtres tous les trois mois pour préserver la force d'aspiration. Rincez les filtres à air et laissez-les complètement sécher à l'air libre. Tapotez les filtres en mousse pour retirer tout débris entre deux lavages.

POST-MOTEUR (HEPA)

Pour accéder au filtre HEPA, passez la main sous la grille et tirez sur le loquet d'accès du filtre pour la retirer. Retirez et lavez le filtre HEPA à l'eau uniquement. Laissez tous les filtres sécher complètement à l'air libre avant de les réinstaller. (Voir Figure 13)

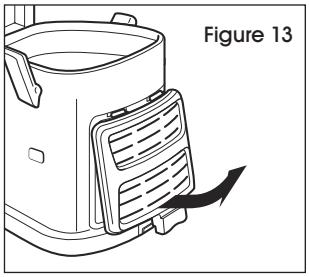
Figure 13

ENTRETIEN DE LA BROSSE DE BATTAGE

1. Détachez la buse motorisée du boîtier portatif Lift-Away^{MD}. (Voir Figure 14)

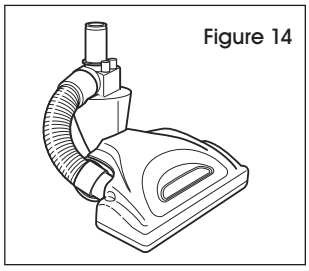
Figure 14

2. Enlevez tous les fils, les fibres de tapis et les cheveux qui auraient pu s'enrouler autour de la brosse. (Voir Figure 15)

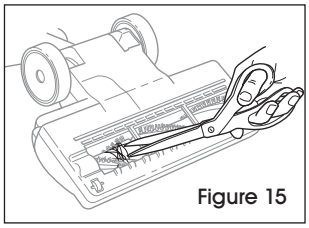
Figure 15