Para Español, vea páginas 3-4.
Pour le français, consulter les pages 5-6.

ULINE H-7041, H-8546, H-8547

WINDPRO® HEAVY DUTY SNAP EDGE SIGN

1-800-295-5510
uline.com

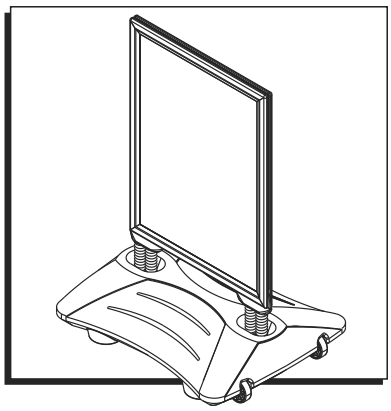

TOOL INCLUDED

Wrench

PARTS

Frame x 1

Base x 1

Two-holed Washer x 2
(Ships with base)

Nut x 4
(Ships attached to frame)

ASSEMBLY

NOTE: Remove washers and nuts before assembling sign.

1. Insert screws on bottom of frame through top of base. (See Figure 1)

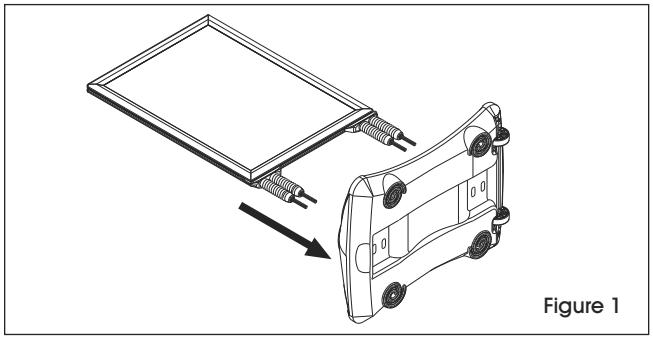

Figure 1

2. Place two-holed washer onto screws at bottom of base. (See Figure 2)

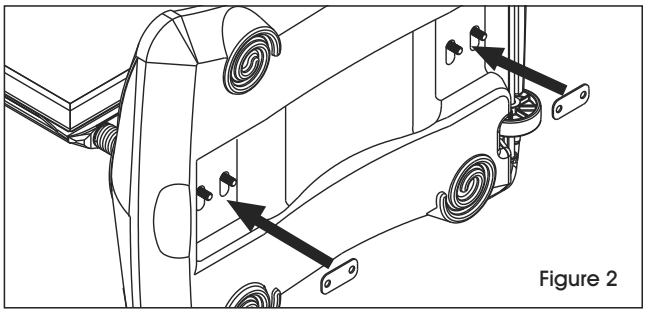

Figure 2

3. Slide nuts onto screws on bottom of base. (See Figure 3)

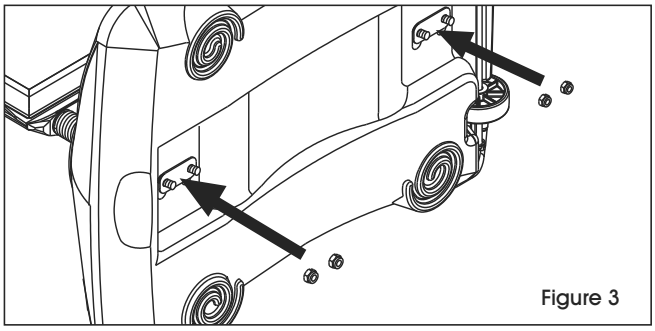

Figure 3

4. Use wrench to tighten nuts around screws until snug against washer. (See Figure 4)

CAUTION! Tighten carefully. When tightened too much, the base can crack.

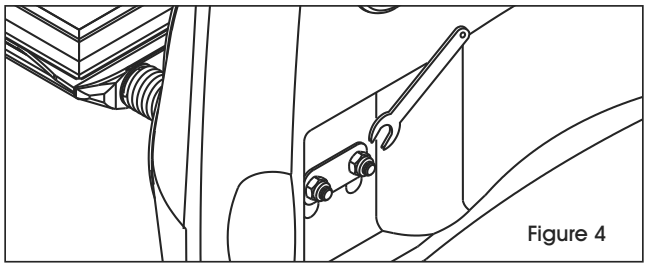

Figure 4

0621 IH-7041

TO INSERT SIGN

1. Flip open snap edges. (See Figure 5)

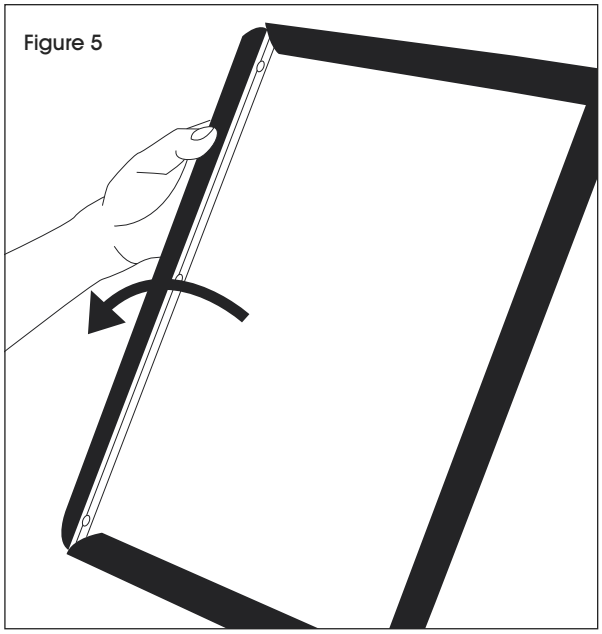
Figure 5

2. Remove plastic cover. (See Figure 6)

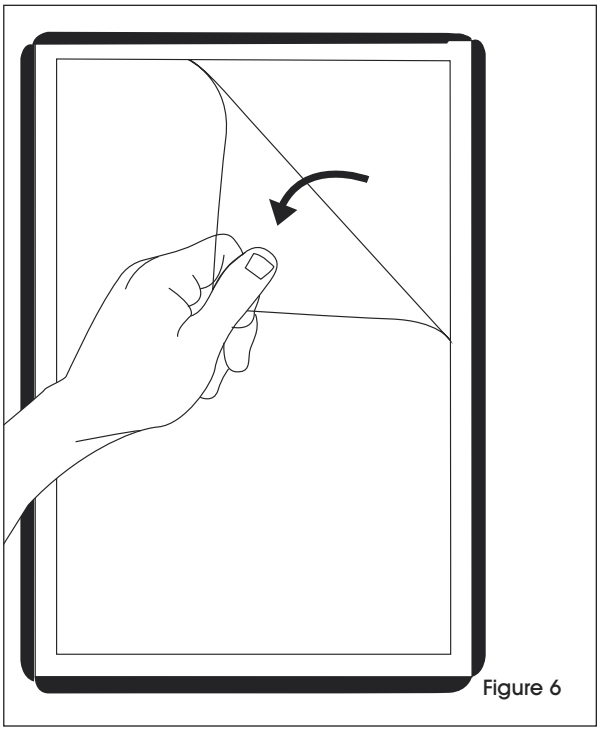
Figure 6

3. Insert sign.
4. Replace plastic cover to protect sign. (See Figure 7)

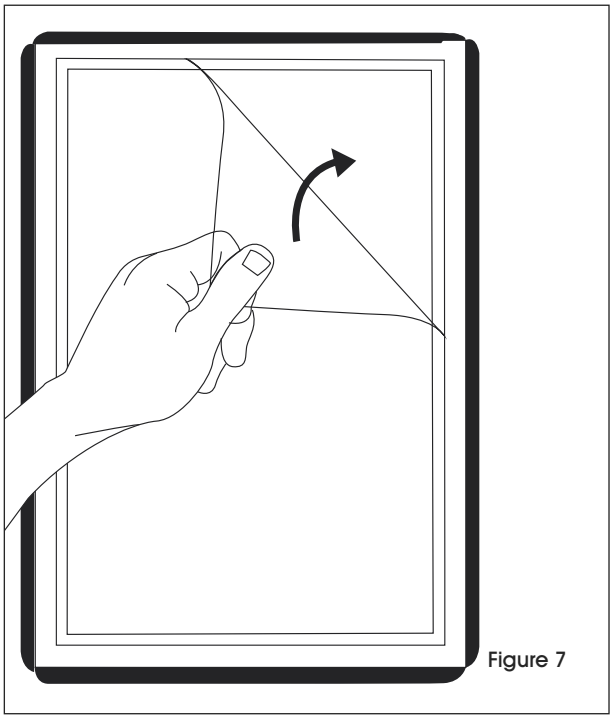
Figure 7

5. Flip snap edges to closed position. (See Figure 8)

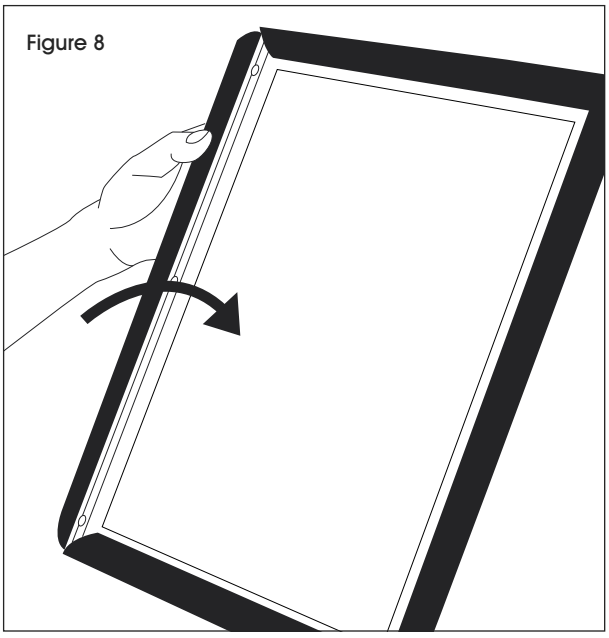
Figure 8

ULINE H-7041, H-8546, H-8547

WINDPRO® LETRERO DE USO PESADO CON MOLDURAS ABATIBLES

800-295-5510
uline.mx

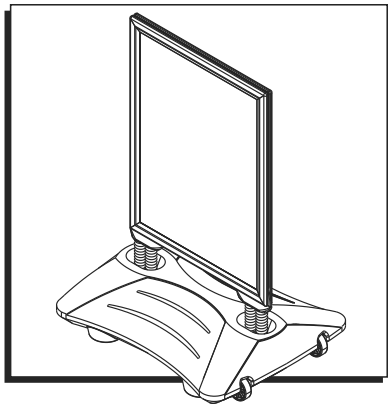

HERRAMIENTA INCLUIDA

Llave

PARTES

1 Marco

1 Base

2 Rondanas de Doble Orificio
(Se envían con la base)

4 Tuercas
(Se envían adjuntas al marco)

ENSAMBLE

NOTA: Retire las rondanas y tuercas antes de armar el letrero.

1. Inserte los tornillos en el fondo del marco a través de la cubierta de la base. (Vea Diagrama 1)

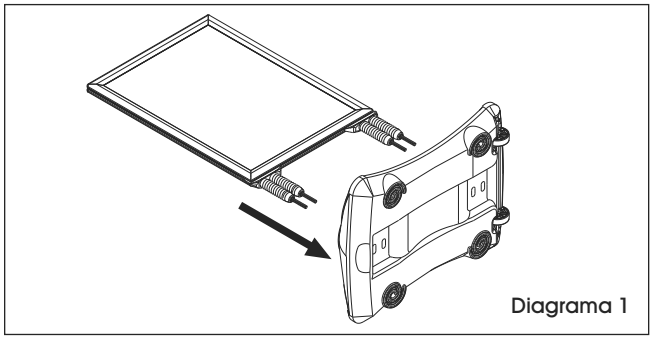

Diagrama 1

2. Coloque dos rondanas de doble orificio a los tornillos en la parte inferior de la base. (Vea Diagrama 2)

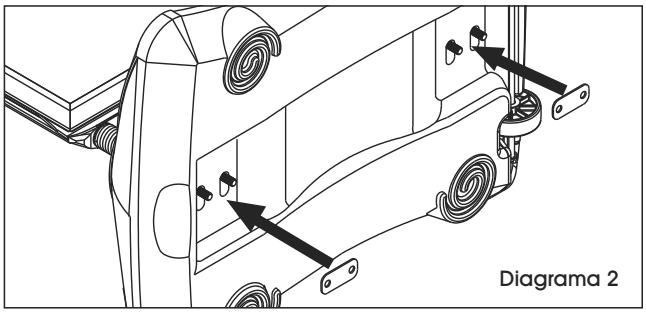

Diagrama 2

3. Deslice las tuercas dentro de los tornillos en la parte inferior de la base. (Vea Diagrama 3)

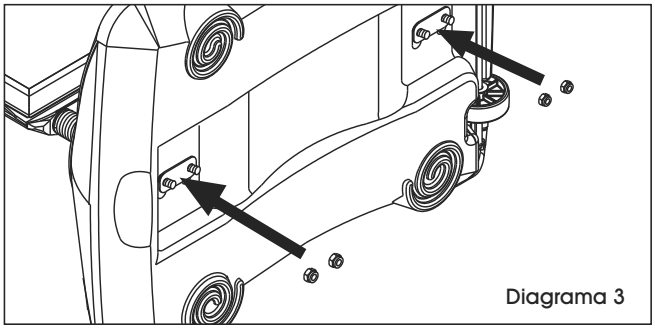

Diagrama 3

4. Utilice la llave para apretar las tuercas alrededor de los tornillos hasta que queden ajustadas contra la rondana. (Vea Diagrama 4)

¡PRECAUCIÓN! Apriete cuidadosamente. Si se aprieta demasiado, se puede quebrar la base.

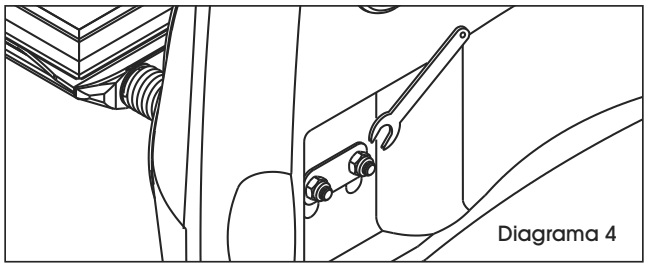

Diagrama 4

PARA INSERTAR EL LETRERO

1. Abra las molduras abatibles. (Vea Diagrama 5)

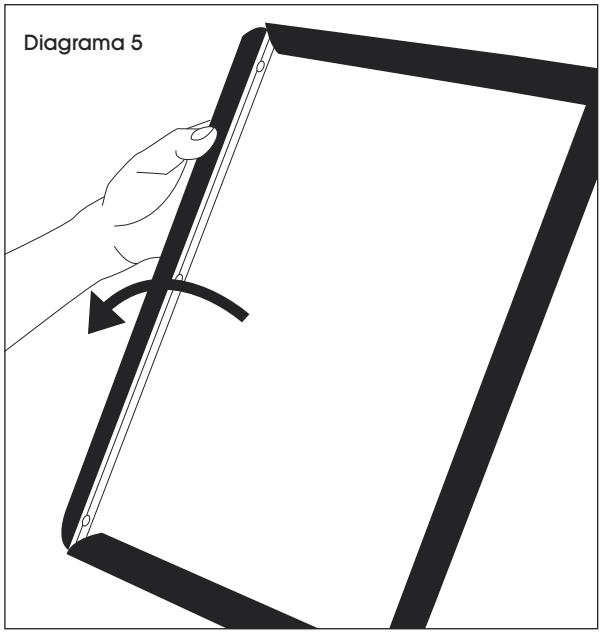
Diagrama 5

2. Retire la cubierta de plástico. (Vea Diagrama 6)

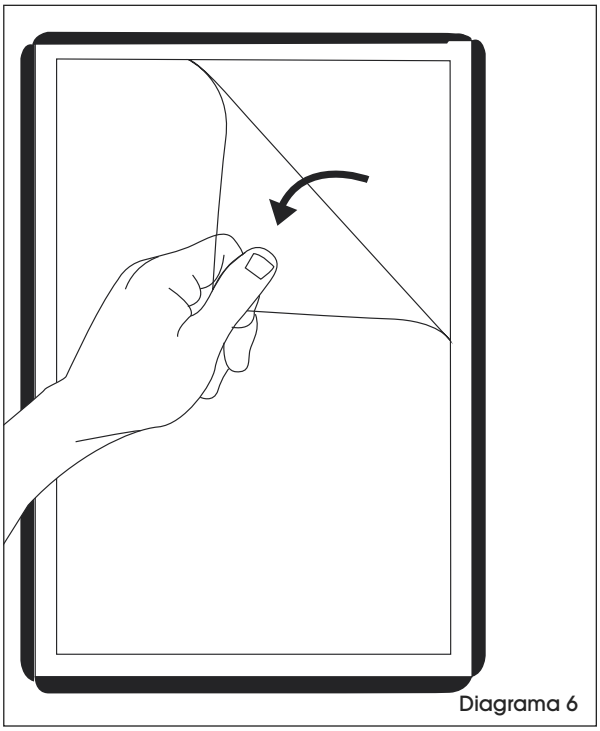
Diagrama 6

3. Inserte el letrero.
4. Vuelva a colocar la cubierta de plástico para proteger el letrero. (Vea Diagrama 7)

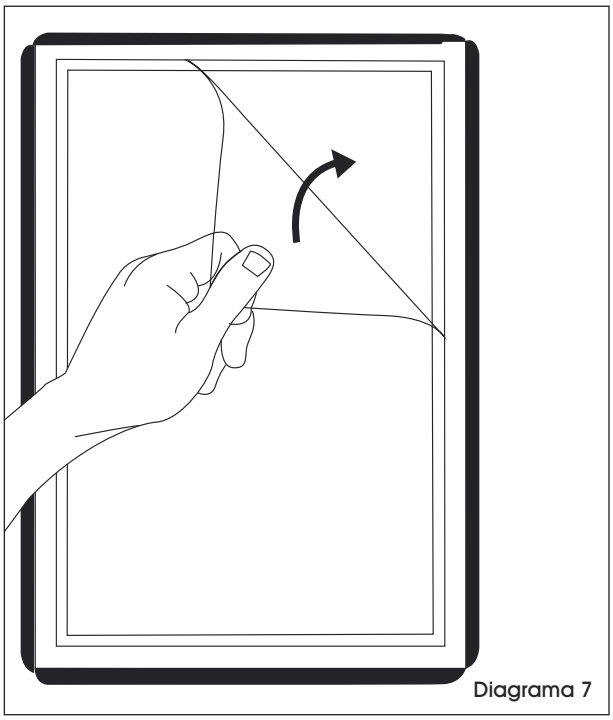
Diagrama 7

5. Coloque las molduras abatibles en la posición de cerrado. (Vea Diagrama 8)

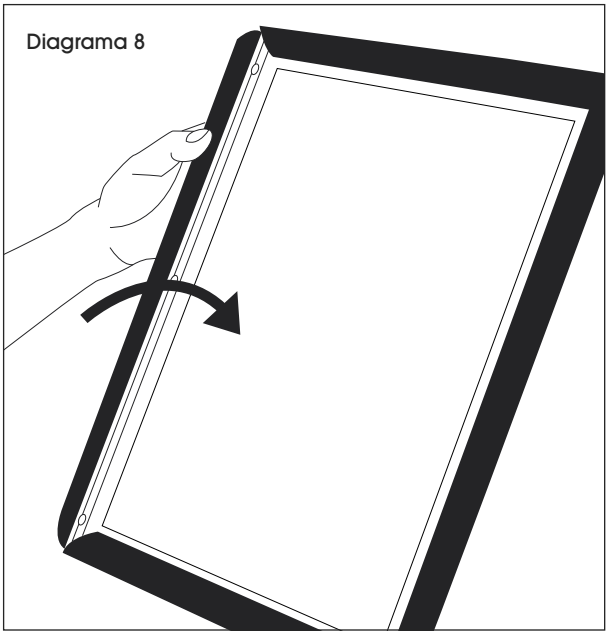
Diagrama 8

ULINE H-7041, H-8546, H-8547

WINDPRO[MD] – ENSEIGNE ROBUSTE AVEC BORDS À PRESSION

1-800-295-5510
uline.ca

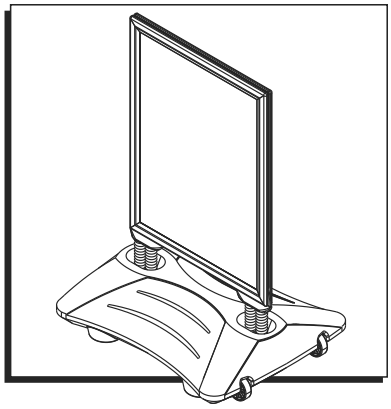

OUTIL INCLUS

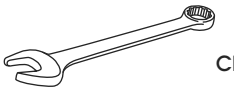

Clé

PIÈCES

Cadre x 1

Base x 1

Rondelle à deux trous x 2
(livrée fixée à la base)

Écrou x 4
(livré fixé au cadre)

MONTAGE

REMARQUE : Retirez les rondelles et les écrous avant le montage.

1. Insérez les vis de la partie inférieure du cadre à travers la partie supérieure de la base. (Voir Figure 1)

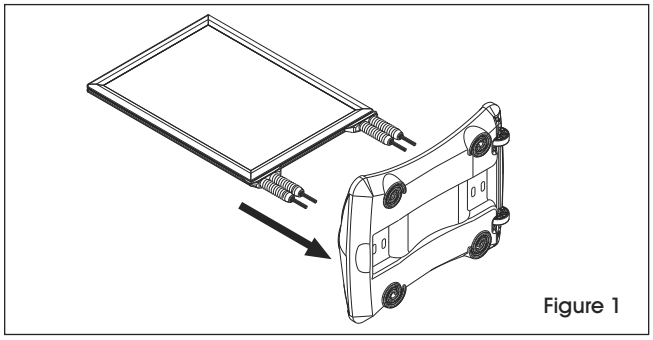

Figure 1

2. Placez les rondelles à deux trous sur les vis ressortant sur la partie inférieure de la base. (Voir Figure 2)

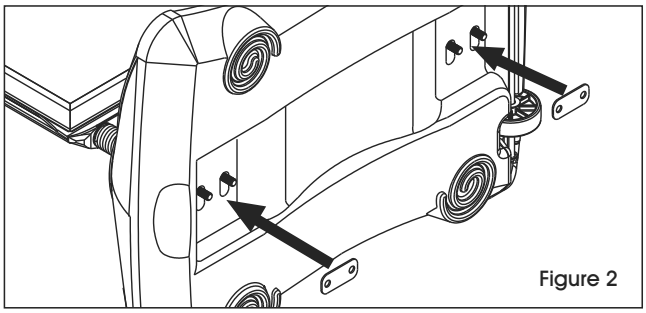

Figure 2

3. Glissez les écrous sur les vis. (Voir Figure 3)

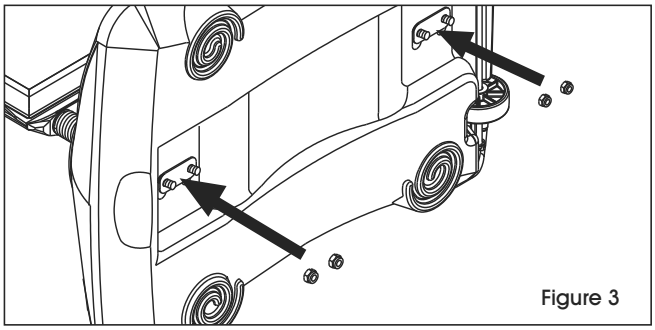

Figure 3

4. Serrez les écrous fermement contre les rondelles à l'aide de la clé. (Voir Figure 4)

MISE EN GARDE! Serrez avec précaution. La base risque de craquer en cas de serrage excessif.

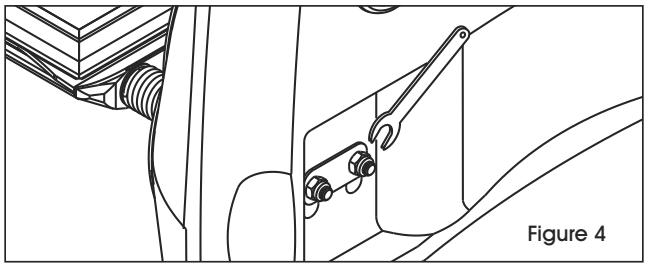

Figure 4

POUR INSÉRER UNE ENSEIGNE

1. Ouvrez les bords à pression. (Voir Figure 5)

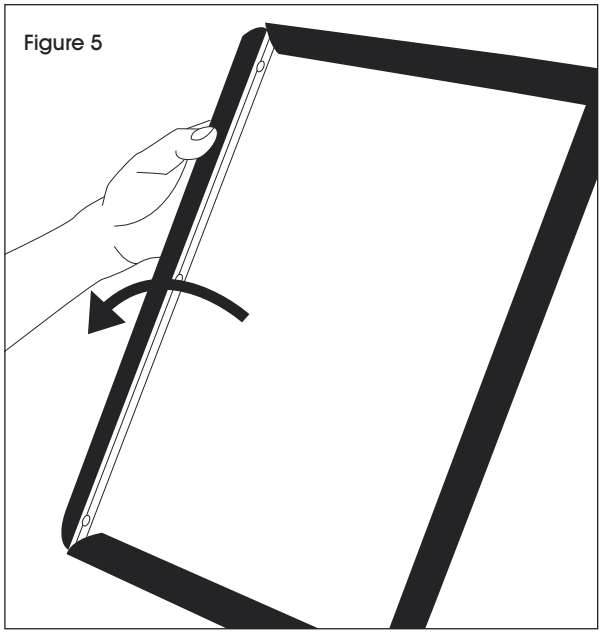
Figure 5

2. Enlevez la couverture en plastique. (Voir Figure 6)

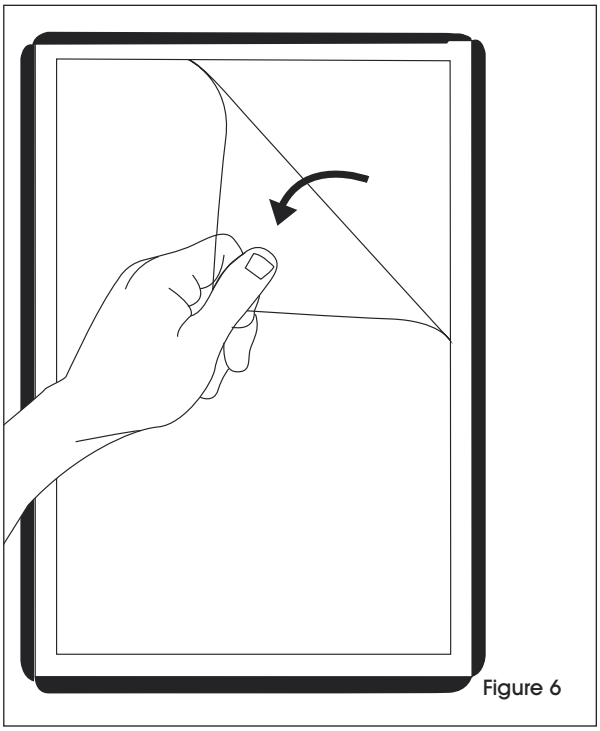
Figure 6

3. Insérez l'enseigne.
4. Remettez la couverture en plastique pour protéger l'enseigne. (Voir Figure 7)

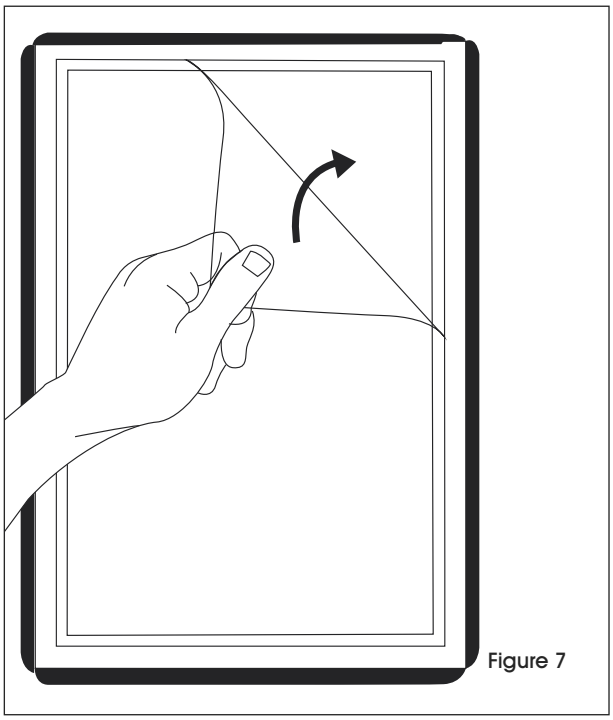
Figure 7

5. Refermez les bords à pression. (Voir Figure 8)

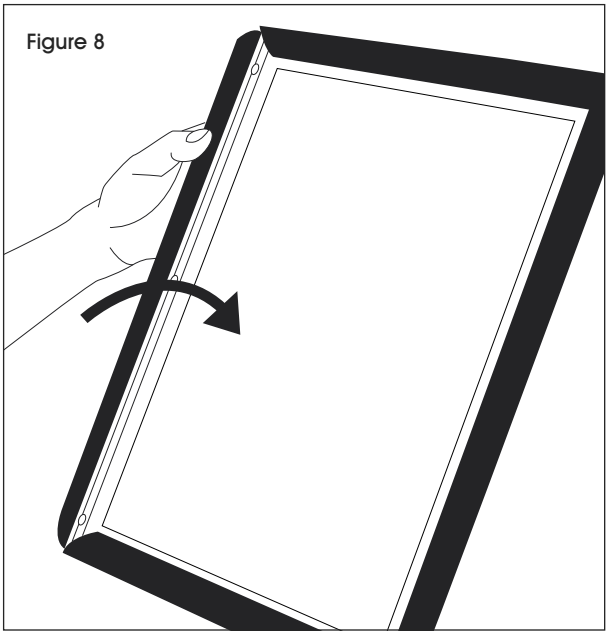
Figure 8